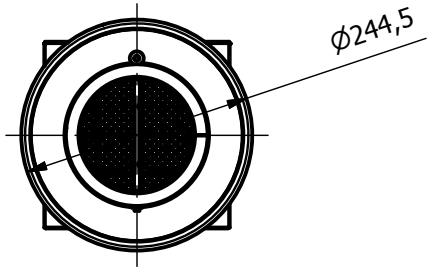
Ø244,5

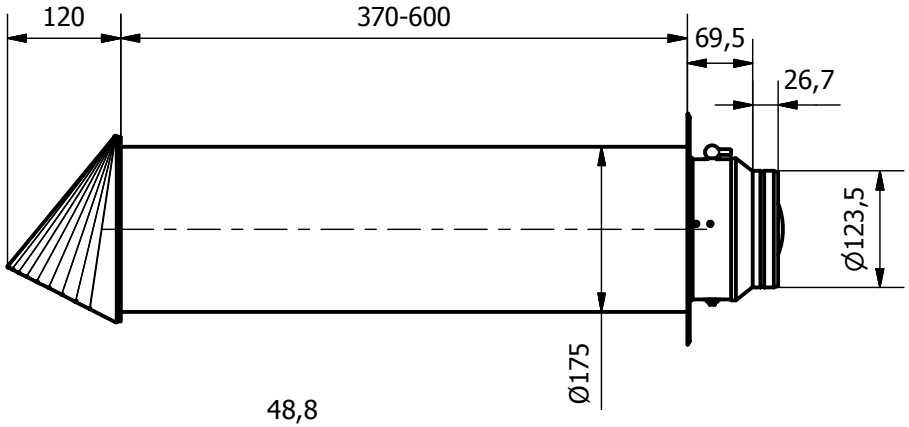
120
370-600
69,5
26,7
Ø123,5
Ø175

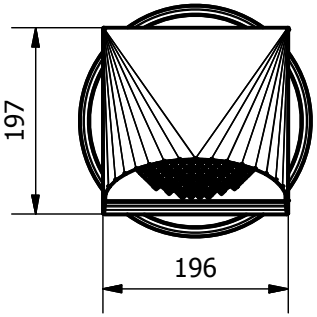
197
196

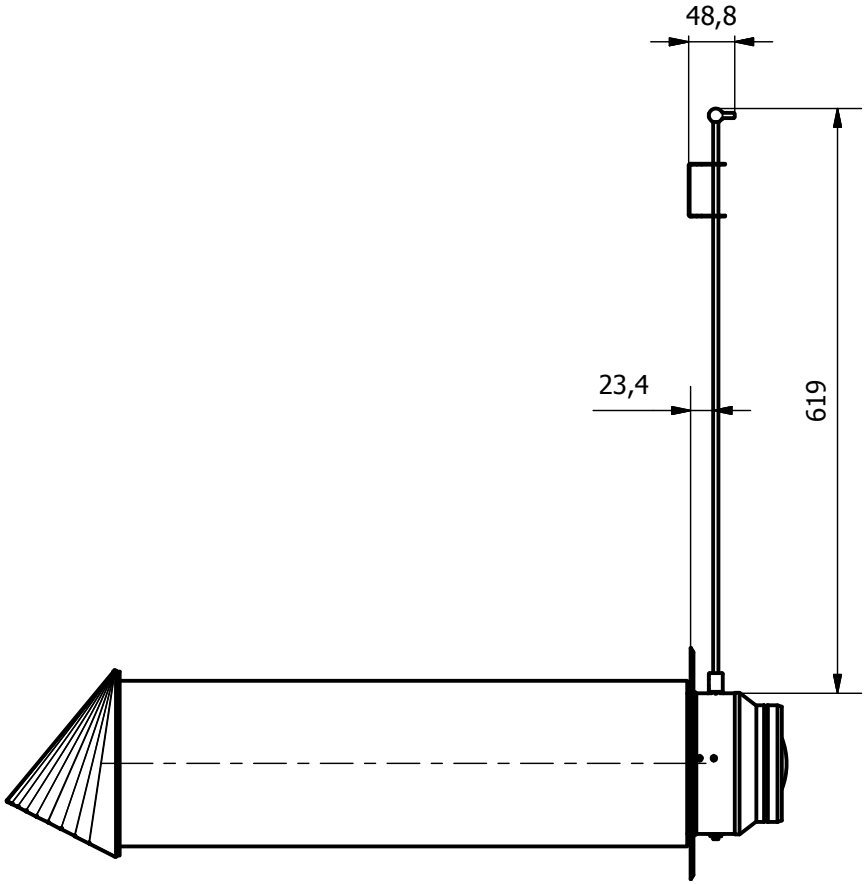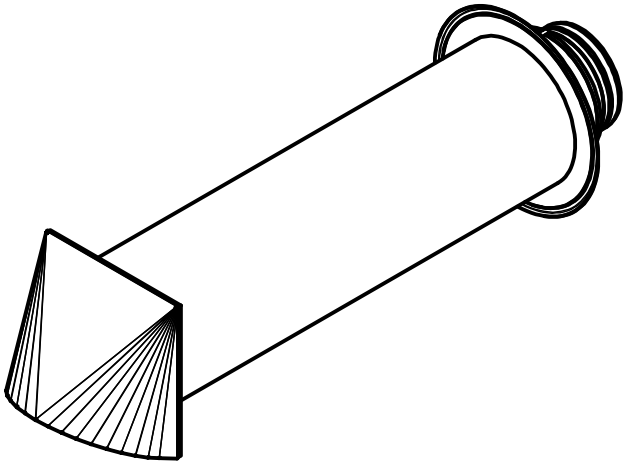
48,8
23,4
619